CONFIGURAÇÃO DE PENAS P/ PLOTAGEM

PENA	COR	ESP.
8	7	0,10
10	10	0,22
30	30	0,22
40	40	0,22
54	54	0,30
141	141	0,22
166	166	0,22
168	168	0,22
REST. MONO		0,22

N O T A S

1– DIMENSÕES E COTAS EM METRO, DIÂMETROS EM MILIMETRO, SALVO INDICAÇÃO CONTRÁRIA.

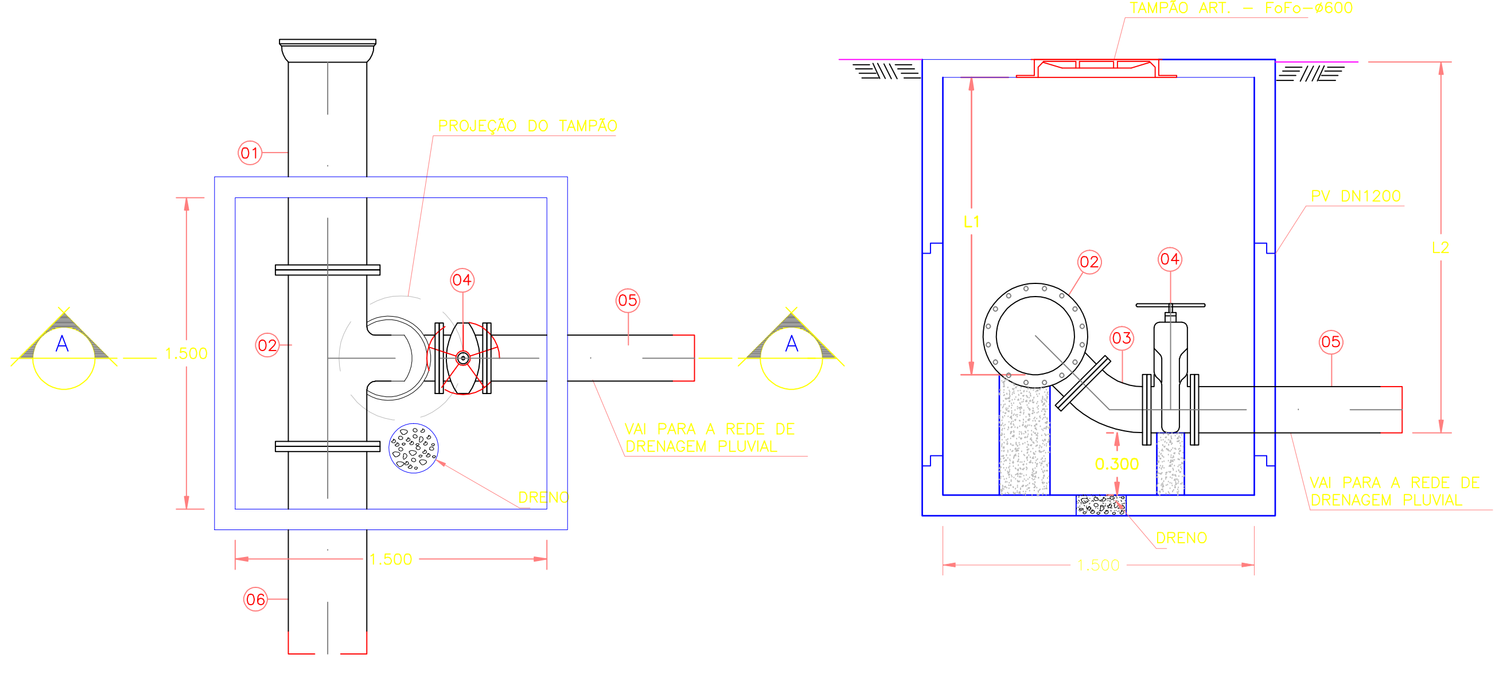

PV DE DESCARGA
PLANTA
ESC. 1 : 25

PV DE DESCARGA
CORTE A – A
ESC. 1 : 25

ITEM	MAT.	PN	DN	dn	CÓDIGO	DESCRIÇÃO	COMPRIM. (mm)	QUANT.
1	FoFo	10	350	–	TFB10	Tubo com flange e bolsa JGS	1000	1
2	FoFo	10	350	200	TFF10	Te com flanges	–	1
3	FoFo	10	200	–	C45FF10	Curva 45' com flange	–	1
4	FoFo	10	200	–	R23AFV10	V.de gaveta c/flanges e cunha de borracha c. curto c/volante	–	1
5	FoFo	10	200	–	TFP10	Tubo com flange e ponta	1000	1
6	FoFo	10	350	–	TFP10	Tubo com flange e ponta	1000	1

DN	PN	TIPO DE PARAFUSO (Dimensões em milímetros)					
		FLANGE	DIM	JTE	DIM	JM	ø
200	10	24	20x90	–	–	–	–
350	10	32	20x90	–	–	–	–

PV DE DESCARGA		
ESTACA	L1(m)	L2(m)
18+00,000	1,194	1,473
124+4,940	1,400	1,680

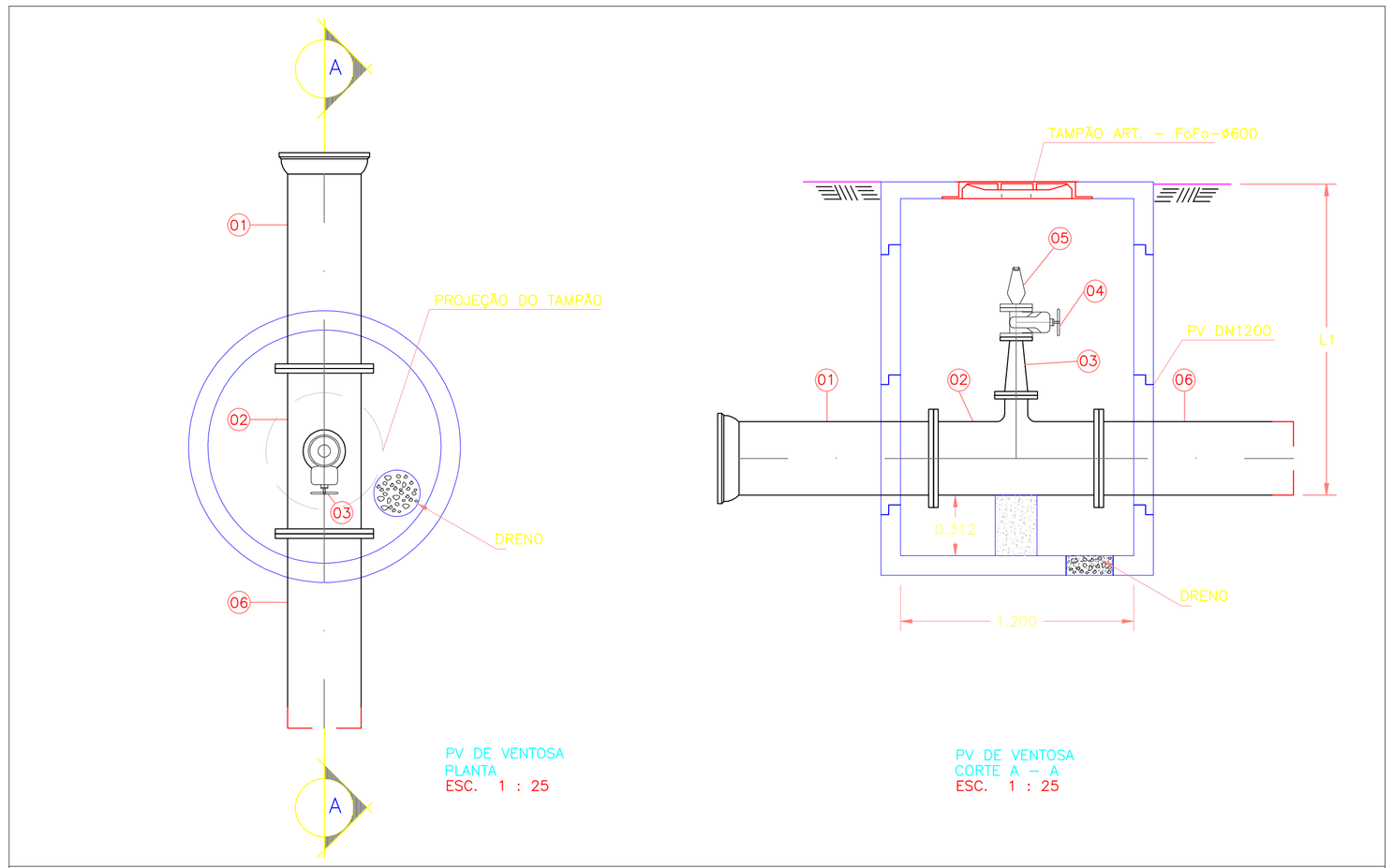

PV DE VENTOSA
PLANTA
ESC. 1 : 25

PV DE VENTOSA
CORTE A – A
ESC. 1 : 25

ITEM	MAT.	PN	DN	dn	CÓDIGO	DESCRIÇÃO	COMPRIM. (mm)	QUANT.
1	FoFo	10	350	–	TFB10	Tubo com flange e bolsa JGS	1000	1
2	FoFo	10	350	100	TFF10	Te com flanges	–	1
3	FoFo	10	100	50	RFF10	Redução com flanges concêntrica	–	1
4	FoFo	10	50	–	R23AFV16	V.de gaveta c/flanges e cunha de borracha c. curto c/volante	–	1
5	FoFo	10	50	–	–	VENTOSA PARA ESGOTO	–	1
6	FoFo	10	350	–	TFP10	Tubo com flange e ponta	1000	1

DN	PN	TIPO DE PARAFUSO (Dimensões em milímetros)					
		FLANGE	DIM	JTE	DIM	JM	ø
50	10	6	16x80	–	–	–	–
100	10	8	16x80	–	–	–	–
350	10	32	20x90	–	–	–	–

PV DE VENTOSA	
ESTACA	L1(m)
10+10,000	1,600
106+0,000	1,200

ESTE DESENHO É PROPRIEDADE DA COMPANHIA ESPÍRITO SANTENSE DE SANEAMENTO – CESAN E NÃO PODE SER COPIADO SEM SUA AUTORIZAÇÃO.

NÚMEROS	TÍTULOS
PRINCIPAIS DESENHOS DE REFERÊNCIA	

Nº	LOCAL	DISCRIMINAÇÃO	DES.	DIV.	GER.	DATA
		REVISÃO				

CANCELA E SUBSTITUI O DESENHO NÚMERO:

CANCELADO E SUBSTITUÍDO PELO DESENHO NÚMERO:

CENTRO DE DOCUMENTAÇÃO
RECEBIDO: __/__/__
Nº DOC.: ____ ASS.: ____
APROVAÇÃO CESAN:
ASS.: ____ MATR.: ____
UNID.: ____ DATA: __/__/__
ESTA APROVAÇÃO NÃO ISENTA A CONTRATADA DE SUAS RESPONSABILIDADES LEGAIS.

EMITENTE: CONCREMAT ENGENHARIA

PROJETADO: ENGº ANTONIO FERNANDO L. MARTINS
CREA: 0600722689 REGIÃO: SP
DESENHO: THIAGO CALMON
DATA: 30/11/2008

COORDENADOR: ENGº FERNANDO JOÃO GUZZO
CREA: 9640 REGIÃO: ES
Nº DES. PROJETISTA: SN-658004-DE-ES-MF-010-R0

RESPONSÁVEL TÉCNICO: ENGº ALEXANDRE JOSÉ VIVEIROS DA COSTA
CREA: 1981101461 REGIÃO: RJ ART Nº: 2007672201 DATA: 14/09/2007

EMISSÃO CESAN	DATAS
PROJETADO:	
CREA:	
DESENHADO: CONCREMAT	
VERIFICADO: ENGº NESTOR GORZA JUNIOR	
DIVISÃO: ENGº NESTOR GORZA JUNIOR	
GERÊNCIA: ENGº SANDRA SILY	

CESAN

MUNICÍPIO: SERRA | DISTRITO: SEDE | BAIRRO: VISTA DA SERRA

NOME DO EMPREENDIMENTO: SISTEMA DE ESGOTO SANITÁRIO DE FURNAS
SETOR JARDIM TROPICAL E ADJACÊNCIAS

TÍTULO: ESTAÇÃO ELEVATÓRIA DE ESGOTO BRUTO VISTA DA SERRA
DESCARGA E VENTOSA – LINHA DE RECALQUE

ESCALA:	FOLHA:	Nº CESAN	REV:
INDICADA	01 / 01	A–035–000–96–5–XX–0205	01